РОССИЙСКАЯ ФЕДЕРАЦИЯ
Тюменская область
Ханты-Мансийский автономный округ-Югра
г.Сургут

Общество с ограниченной ответственностью

"Сургутские городские электрические сети"

Реконструкция КЛ-0,4кВ ТП-377 Энергетиков 7 ЭСК №48, инв. №000006718

Сети электроснабжения 0,4 кВ

Проектная документация

11/14-368-ЭС

г. Сургут

Копировал А4

РОССИЙСКАЯ ФЕДЕРАЦИЯ
Тюменская область
Ханты-Мансийский автономный округ-Югра
г.Сургут

Общество с ограниченной ответственностью

"Сургутские городские электрические сети"

Реконструкция КЛ-0,4кВ ТП-377 Энергетиков 7 ЭСК №48, инв. №000006718

Сети электроснабжения 0,4 кВ

Проектная документация

11/14-368-ЭС

Главный инженер ООО "СГЭС" *Григорьев А.С.*

г. Сургут

Копировал А4

Ведомость рабочих чертежей основного комплекта ЭС

Лист	Наименование	Примечание
1	Общие данные	
2	Схема электроснабжения	
3	План кабельный трассы М 1:500	
4	Прокладка кабеля в траншее	
5	Кабельный журнал	
6		
7		

Ведомость ссылочных и прилагаемых документов

Обозначение	Наименование	Примечание
	Ссылочные докумнты	
ПУЭ	Правила устройства электроустановок	
А5-92	Прокладка кабелей напряжением до 35 кВ в траншеях	
СП 31-110-2003	Проектирование и монтаж электроустановок	жилых
	и общественных зданий	
	Прилагаемые документы	
11/14-368-ЭС.КЖ	Кабельный журнал	1 лист
11/14-368-ЭС.С	Спецификация оборудования, изделий и материалов	1 лист

Общие указания

1 Рабочие чертежи разработаны в соответствии с действующими нормами, правилами и стандартами.

2 Кабельные линии 0,4 кВ предназначены для электроснабжения жилых домов по адресу: г.Сургут, мкр. 9-10, ул. Энергетиков, 7 выполняются:

- от ТП-2х630кВА РУ 0,4 кВ N377 мкр. 9-10 до ВРУ жилого дома по ул. Энергетиков 7 в мкр. 9-10 четырехжильными алюминиевыми кабелями марки АВБбШв-0,66 сечением 4х150мм^2 с ПВХ-изоляцией;

3 Кабели прокладывать:

- в траншее типа Т-2 по А5-92;

4 На пересечении проектируемых кабельных линий с существующими коммуникациями прокладку кабелей выполнить в полиэтиленовых трубах ПНД диаметром 110мм.

5 Прокладку полиэтиленовых труб выполнить:

- в открытой траншее;

6 По всей трассе кабели, проложенные в траншее без защиты трубами, закрыть сигнальной лентой ЛСЭ;

7 При монтаже соединительных муфт монтировать их на расстоянии 2м друг от друга;

8 Использование маломерных отрезков кабелей не допускается.

9 На пересечениях с существующими коммуникациями и в местах изменения направления кабельной трассы установить информационные знаки.

10 При прокладке кабельных линий 0,4 кВ трассы согласовать со всеми заинтересованными организациями. Без согласования к земляным работам приступать запрещается.

11 Перечень видов работ, для которых необходимо составить акты освидетельствования скрытых работ:

- прокладка кабелей в траншее.

ПРОЕКТ РАЗРАБОТАН В СООТВЕТСТВИИ С ТЕХНИЧЕСКИМИ УСЛОВИЯМИ, ТЕХНИЧЕСКИМИ РЕГЛАМЕНТАМИ, ДЕЙСТВУЮЩИМИ НА ДАТУ ВЫПУСКА, НОРМАМИ, ПРАВИЛАМИ И СТАНДАРТАМИ, В ТОМ ЧИСЛЕ ТРЕБОВАНИЯМ НОРМ ПРОМЫШЛЕННОЙ, ПОЖАРНОЙ БЕЗОПАСНОСТИ, ЭКОЛОГИЧЕСКИМ И САНИТАРНО-ГИГИЕНИЧЕСКИМ НОРМАМ, ДЕЙСТВУЮЩИМ НА ТЕРРИТОРИИ РОССИЙСКОЙ ФЕДЕРАЦИИ, А ТАКЖЕ ТЕХНИЧЕСКИМ УСЛОВИЯМ И ТРЕБОВАНИЯМ, ВЫДАННЫМИ ОРГАНАМИ ГОСУДАРСТВЕННОГО НАДЗОРА (КОНТРОЛЯ) И ЗАИНТЕРЕСОВАННЫМИ ОРГАНИЗАЦИЯМИ. ПРОЕКТНАЯ ДОКУМЕНТАЦИЯ ОБЕСПЕЧИВАЕТ БЕЗОПАСНУЮ ЭКСПЛУАТАЦИЮ ОБЪЕКТА И БЕЗОПАСНОГО ИСПОЛЬЗОВАНИЯ ПРИЛЕГАЮЩИХ К НЕМУ ТЕРРИТОРИЙ ПРИ УСЛОВИИ СОБЛЮДЕНИЯ ПРЕДУСМОТРЕННЫХ ПРОЕКТОМ МЕРОПРИЯТИЙ.

ГЛАВНЫЙ ИНЖЕНЕР А.С. ГРИГОРЬЕВ

Изм.	Кол. уч.	Лист	N док.	Подп.	Дата	11/14-368-ЭС			
						Реконструкция КЛ-0,4кВ ТП-377 – Энергетиков 7			
ГИП		Григорьев				Внешнее электроснабжение 0,4кВ	Стадия	Лист	Листов
Разработал		Зернин			07.16		П	1	
Проверил		Долгов							
Проверил		Ахметгалиин				Общие данные	ООО "СГЭС"		
Н.контроль		Долгов							

Копировал А3

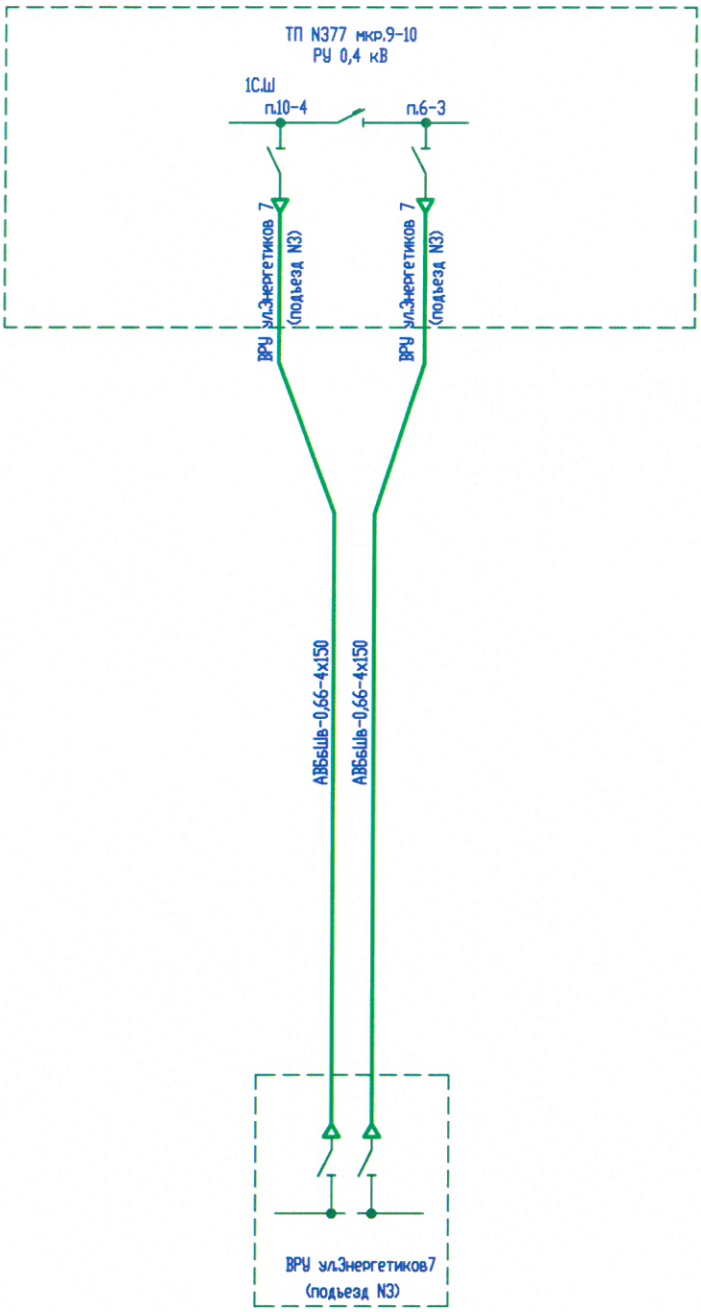

1 Кабельные линии 0,4 кВ и оборудование входящие в объем проектирования по данному титулу на схеме показаны утолщенными линиями;

2 Работать совместно с 11/14-368-ЭС, л.3.

						11/14-368-ЭС		
						Реконструкция КЛ-0,4кВ ТП-377 – Энергетиков 7		
Изм.	Кол.уч.	Лист	N док.	Подп.	Дата			
ГИП		Григорьев				Внешнее электроснабжение 0,4кВ	Стадия Р	Лист 2 / Листов
Разработал		Зернин			07.16			
Проверил		Долгов						
Проверил		Ахметгалин				Схема электроснабжения	ООО "СГЭС"	
Н. контр.		Долгов						

Копировал Формат А3

Согласовано

Взам. инв. N

Подпись и дата

Инв. N подл.

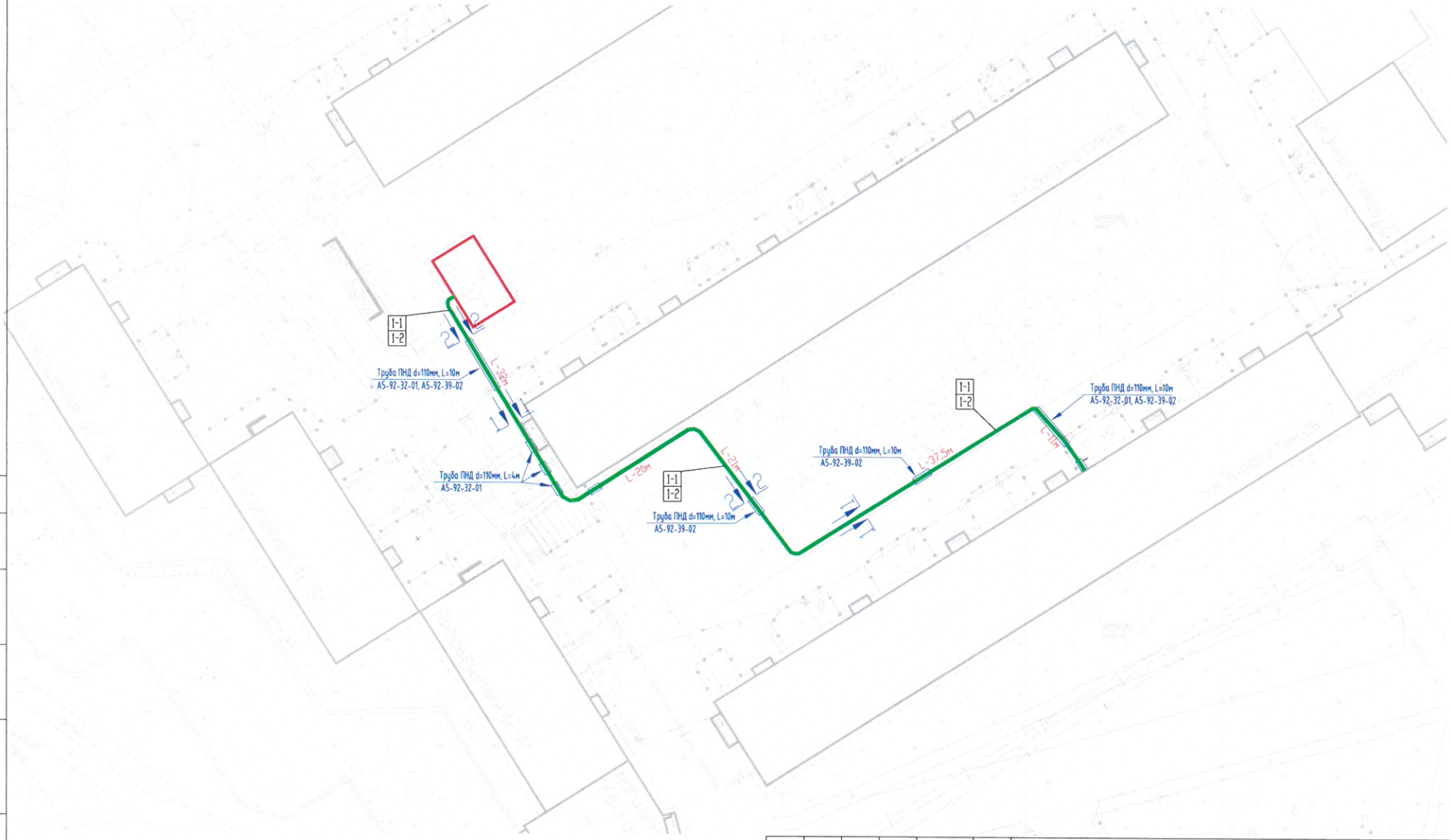

Условные обозначения:

1-2 — Маркировка кабеля по кабельному журналу

Реконструируемый кабель 0,4 кВ, проложенный в траншее

Реконструируемый кабель 0,4 кВ, проложенный в траншее в трубе ПНД

						11/14-368-ЭС	
						Реконструкция КЛ-0,4кВ ТП-377 - Энергетиков 7	
Изм.	Кол. уч.	Лист	№ док.	Подп.	Дата		
ГИП		Григорьев				Внешние сети электроснабжения 0,4 кВ	Стадия: П; Лист: 3; Листов:
Разработал		Зернин			07.16		
Проверил		Долгов					
Проверил		Ахметгаллин				План кабельной трассы М:500	ООО "СГЭС"
Н.контроль		Долгов					

Согласовано

Взам. инв. №

Подпись и дата

Инв. № подл.

Копировал

Формат А3

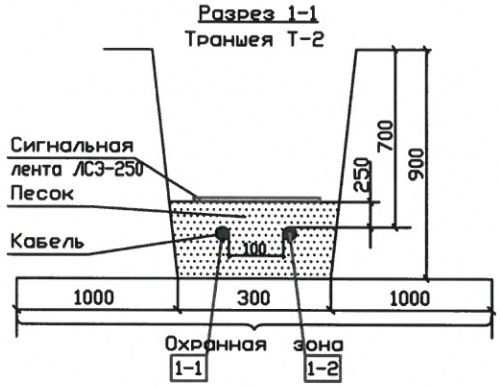

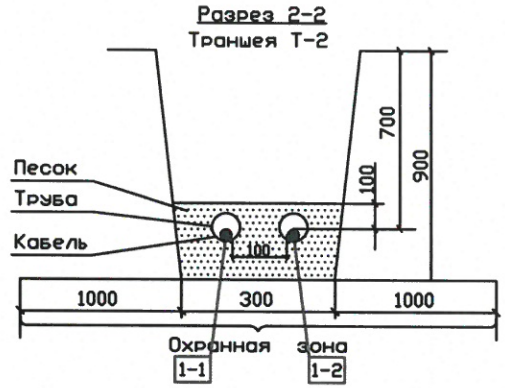

Ведомость траншей и пересечений

N поз.	Наименование	Количество на траншею ТК	Обозначение документа
1	Траншея кабельная, шириной 300мм,Тип Т-2, м	131	А5-92-13
2	Пересечение с трубопроводом, шт.	3	А5-92-32-01
3	Пересечении с автодорогой и тротуарами, шт	3	А5-92-39-02
4	Ввод кабелей в ТП, м.	10	А5-92-49
5	Ввод кабелей в хил.дом, м.	15	А5-92-49

1. Согласно ПУЭ гл.2.3.25 рекомендуется прокладывать в одной траншее не более 6 силовых кабелей.
2. Расстояние между параллельными траншеями с группами кабелей выдержать не менее 0,5м.
3. Глубина траншеи задана от поверхности земли окончательно спланированной территории.
4. Проколы, при пересечении с автодорогами, выполняются методом горизонтально-направленного бурения.
5. С целью исключения повреждения кабеля проложить по всей его длине сигнальную ленту ЛСЭ-250, кроме тех мест, где кабель проложен в трубе, толщиной 300мкм.

						11/14-368-ЭС	
						Реконструкция КЛ-0,4кВ ТП-377 – Энергетиков 7	
Изм.	Кол.уч.	Лист	N док.	Подп.	Дата		
ГИП		Григорьев				Внешнее электроснабжение 0,4кВ	Стадия: Р; Лист: 4; Листов:
Разработал		Зернин			07.16		
Проверил		Долгов					
Проверил		Ахметгалин				Прокладка кабеля в траншее	ООО "СГЭС"
Н.контроль		Долгов					

Копировал Формат А3

Согласовано

Взам. инв. N

Подпись и дата

Инв. N подл.

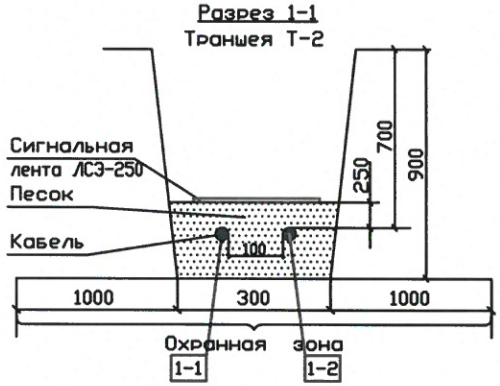

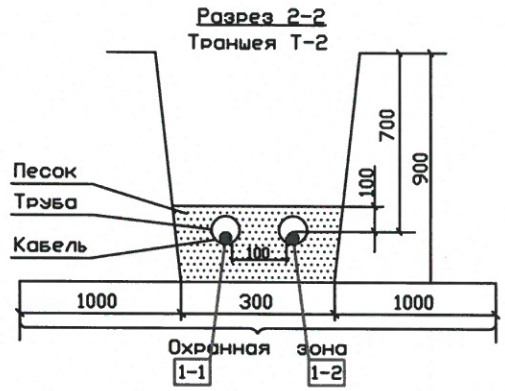

Ведомость траншей и пересечений

N поз.	Наименование	Количество на траншею ТК	Обозначение документа
1	Траншея кабельная, шириной 300мм,Тип Т-2, м	131	А5-92-13
2	Пересечение с трубопроводом, шт.	3	А5-92-32-01
3	Пересечении с автодорогой и тротуарами, шт	3	А5-92-39-02
4	Ввод кабелей в ТП, м.	10	А5-92-49
5	Ввод кабелей в хилдом, м.	15	А5-92-49

1. Согласно ПУЭ гл.2.3.25 рекомендуется прокладывать в одной траншее не более 6 силовых кабелей.
2. Расстояние между параллельными траншеями с группами кабелей выдержать не менее 0,5м.
3. Глубина траншеи задана от поверхности земли окончательно спланированной территории.
4. Проколы, при пересечении с автодорогами, выполняются методом горизонтально-направленного бурения.
5. С целью исключения повреждения кабеля проложить по всей его длине сигнальную ленту ЛСЭ-250, кроме тех мест, где кабель проложен в трубе, толщиной 300мкм.

Изм.	Кол.уч	Лист	N док.	Подп.	Дата	11/14-368-ЭС			
						Реконструкция КЛ-0,4кВ ТП-377 – Энергетиков 7			
ГИП		Григорьев				Внешнее электроснабжение 0,4кВ	Стадия	Лист	Листов
Разработал		Зернин			07.16		Р	4	
Проверил		Долгов							
Проверил		Ахметгалин				Прокладка кабеля в траншее	ООО "СГЭС"		
Н.контроль		Долгов							

Согласовано

Взам. инв. N

Подпись и дата

Инв. N подл.

Копировал

Формат А3

Марки-ровка	Трасса		Кабель (провод)					Способ прокладки		Труба, м		Примечание
	Начало	Конец	Марка, напря-жение	Число и сечение жил	Длина, м				Длина	Услобн. прокод, мм	Длина	
					факт.	6%	сумма		м		м	
1-1	ТП-377 2х630 кВА РУ-0.4 кВ IC.Ш.	П.8 ВРУ Энергетиков 7 мкр.9-10	АВБбШв-0.66	4х150							33	
								по конструкциям жилого дома	15	110	10	
					147	9	156	в земле в траншее	131	110	23	L-122
								по конструкциям в ТП	10	110	0	
1-2	ТП-377 2х630 кВА РУ-0.4 кВ IIC.Ш.	ПБ. ВРУ Энергетиков 7 мкр.9-10	АВБбШв-0.66	4х150							33	
								по конструкциям жилого дома	15	110	10	
					147	9	156	в земле в траншее	131	110	23	L-122
								по конструкциям в ТП	10	110	0	

Изм.	Кол. уч.	Лист	N док.	Подп.	Дата
ГИП		Григорьев			
Разработал		Зернин			11.14
Проверил		Долгов			
Проверил		Ахметгаллин			
Н.контроль		Долгов			

11/14-368-ЭС.КЖ

Реконструкция КЛ-0,4кВ ТП-377 – Энергетиков 7

Внешнее электроснабжение 0,4кВ	Стадия	Лист	Листов
	П	1	

Кабельный журнал

ООО "СГЭС"

Позиция	Наименование и техническая характеристика	Тип, марка, обозначение документа, опросного листа	Оборудования изделия, материала	Завод-изготовитель	Единица измерения	Кол.	Масса единицы, кг	Примечание
1	2	3	4	5	6	7	8	9
1	Кабель силовой с алюминиевыми жилами 0,66 кВ	АВБбШв-0.66 4х150		ГОСТ 31996-2012	м	312		
2	Наконечник	ТА-150/240		ГОСТ 9581-80	шт	16		
3	Труба ПНД Ф=110 мм			ГОСТ 51613-200	м	66		
4	Лента сигнальная красная	ЛСЭ-250		Осторожно кабель!	м	131		
5	Песок				м³	11,7		
6	Пена монтажная			"Макрофлекс" без пистолета	шт.	10		
7	Асфальт				м²	20		
8	Озеленение				м²	44		

Изм.	Кол. уч.	Лист	N док.	Подп.	Дата	11/14-368-ЭС.С		
						Реконструкция КЛ-0,4кВ ТП-377 – Энергетиков 7		
ГИП		Григорьев				Внешнее электроснабжение 0,4кВ	Стадия	Лист	Листов
Разработал		Зернин			11.14		П	1	1
Проверил		Долгов							
Проверил		Ахметгалин				Спецификация оборудования и материалов	ООО "СГЭС"		
Н.контроль		Долгов							

Копировал

А3